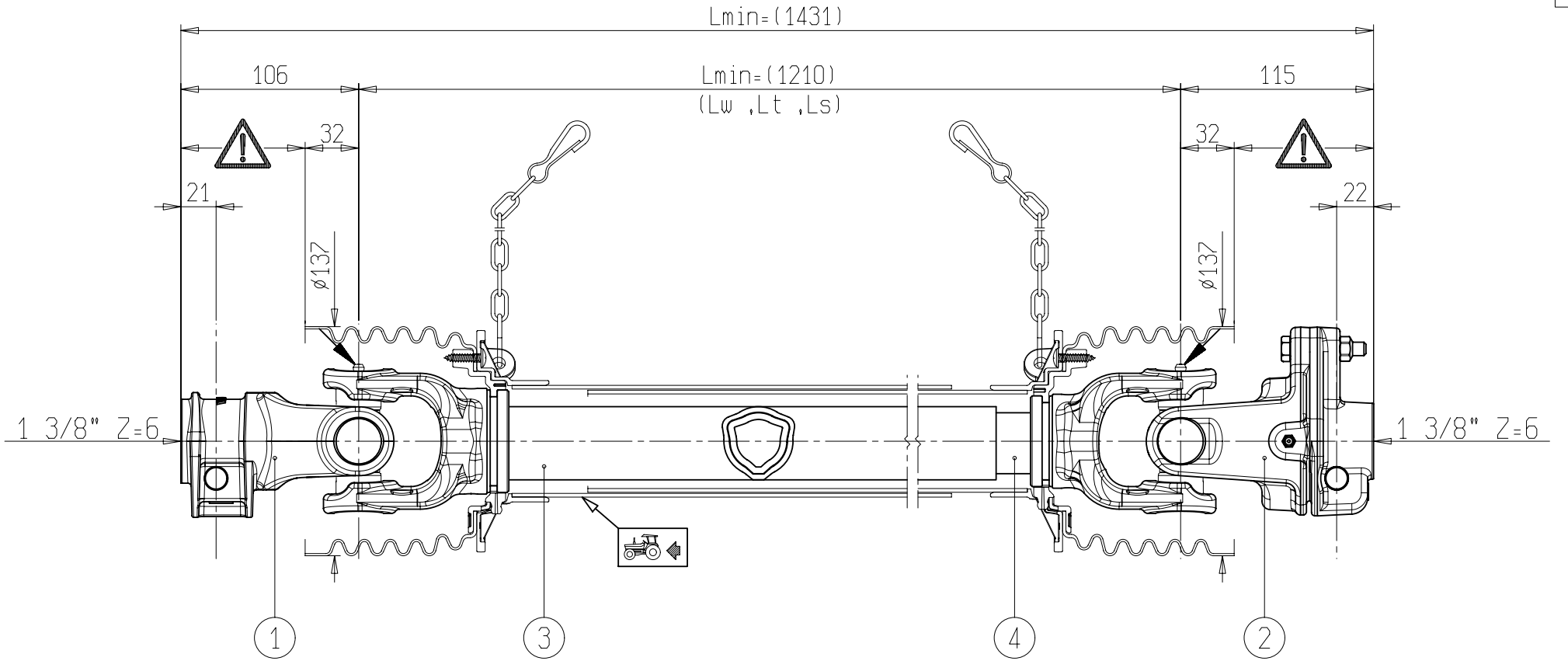

ATENCION !

LES ⚠ PARTES IDENTIFICADAS CON NORMALMENTE NO ESTAN PROTEGIDAS. DEBEN ESTAR SIEMPRE PROTEGIDAS INTEGRALMENTE. BONDIOLI & PAVESI DECLINA CUALQUIER RESPONSABILIDAD EN CASO DE NO RESPETARSE ESTA OBSERVACION.

1	CODICE / *CODE* 007	LATO TRATTORE / *TRACTOR SIDE*	LATO MACCHINA / *IMPLEMENT SIDE*	TIPO-TYPE G4	CLIENTE / *CUSTOMER*	RIF.CLIENTE / *CUSTOMER REF.*
2	CODICE / *CODE* 098 LB 1700 Nm			DATA / *DATE* 6/5/2021	DISEGNATO / *DESIGNED BY* Fernando_Mateo	TIPO DI MACCHINA / *TYPE OF IMPLEMENT*
3	43.5, 3.4 L=1070	27, 74,6	27, 74,6	LUNGHEZZA MAX IN LAVORO / *MAX WORKING LENGTH* Lw=1725	STUDIO / *DESIGN*	ORIGINE / *ORIGIN*
4	36, 4 L=1070	VELOCITA' MAX / *MAX SPEED* 540 min^{-1}	M max 2000 Nm	LUNGHEZZA MAX TEMPORANEA / *MAX TEMPORARY LENGTH* Lt=1896	NOTE / *NOTES* Borrador	CODICE / *CODE* 7G4N121CE007098
				LUNGHEZZA MAX NON IN ROTAZIONE / *MAX LENGTH AT STANDSTILL* Ls=1982		REV.

BONDIOLI & PAVESI

QUESTO DISEGNO CONTIENE INFORMAZIONI RISERVATE.LA RIPRODUZIONE TOTALE O PARZIALE E'VIETATA SENZA PREVIO ACCORDO SCRITTO CON BONDIOLI & PAVESI.

THIS DRAWING CONTAINS CONFIDENTIAL INFORMATION.REPRODUCTION IN WHOLE OR IN PART IS PROHIBITED WITHOUT PRIOR WRITTEN AGREEMENT WITH BONDIOLI & PAVESI.